Gleichstrommotor
Baureihe M 80

DC-Motor
Type M 80

KAG

Merkmale

Gleichstrommotor mit Permanentmagnet
Grafit-Kupfer-Bürsten
Gehäuse verzinkt und chromatiert
Kugellager
Befestigungsbild nach DIN 42016

Sonderapplikationen auf Anfrage

Specification

D.C. permanent magnet motor
Graphit-copper brushes
Motor housing zinc plated and chromized
Ball bearings
Mounting holes to DIN standard 42016

Special applications on request

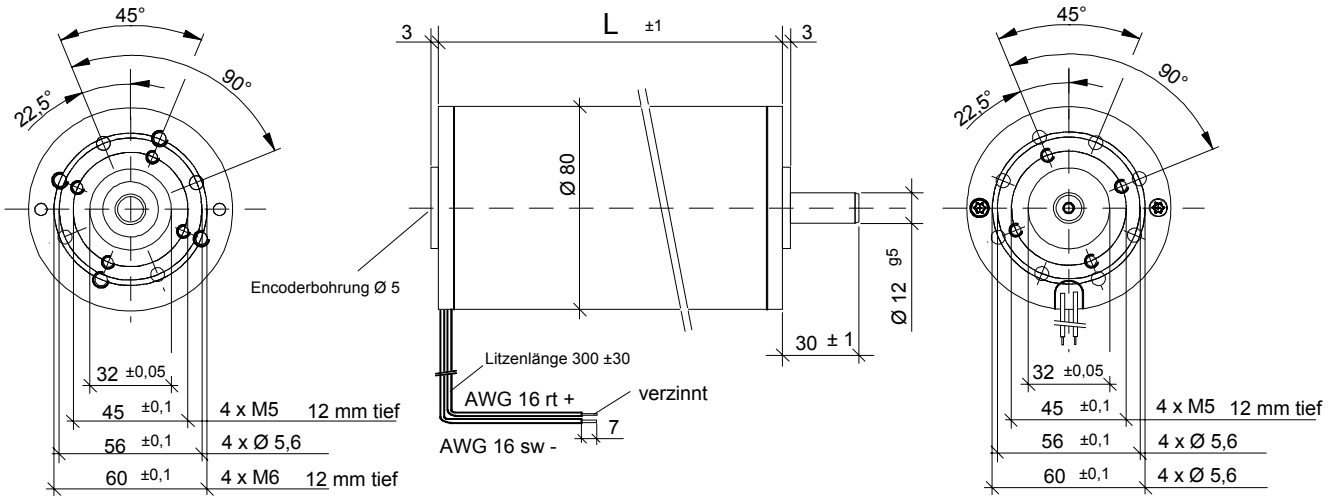

Lagerausführungen / Standard Types

Motortyp			M80x40/I	M80x40/I	M80x80/I	M80x80/I
Bestell. Nr.			220533	211010	220532	211011
Bemessungsspannung	Nominal Voltage	V	12	24	12	24
Bemessungsdrehzahl	Nominal Speed	min^{-1}	2800	2700	1800	3150
Bemessungsdrehmoment	Nominal Torque	Ncm	38	38	70	70
Bemessungsstrom	Nominal Current	A	12,3	6,2	14	11,8
Abgabeleistung	Output Power	W	111	107	132	231
Drehzahlkonstante	Speed Constant	min^{-1} / Ncm	7,9	10,5	4,3	5,7
Drehmomentkonstante	Torque Constant	Ncm / A	3,4	6,9	5,4	6,4
Massenträgheitsmoment	Inertia	gcm^2	1900	1900	3300	3300
Gewicht	Weight	kg	2,6	2,6	3,7	3,7
Länge L	Length L	mm	135	135	175	175

Allgemeine Daten / General Values

Lebensdauer [1]	Life-approx. [1]		h	3000
Zulässige Achsbelastung	Permissible Shaft Loads	axial	N	180
Kugellager [2]	Ball Bearings [2]	radial	N	350
Isolierstoffklasse	Insulation Class	DIN VDE	0530	E
Schutzart	Protection Class	DIN VDE	0530	IP 40
Entstörung	RFI Suppression			möglich / feasible

[1] Betrieb mit Bemessungsdaten / operation by nominal values

[2] bei 3000 U/min und 3000 h nominelle Lebensdauer, gleichzeitige axiale und radiale Belastung / at 3000 rpm and 3000 hrs nominal life, simultaneous axial and radial loads

Datum: 05.12.03 / Änderungen vorbehalten
Date: 05.12.03 / Subject to change without notice

Belastungskennlinie / Characteristic M80x40/I

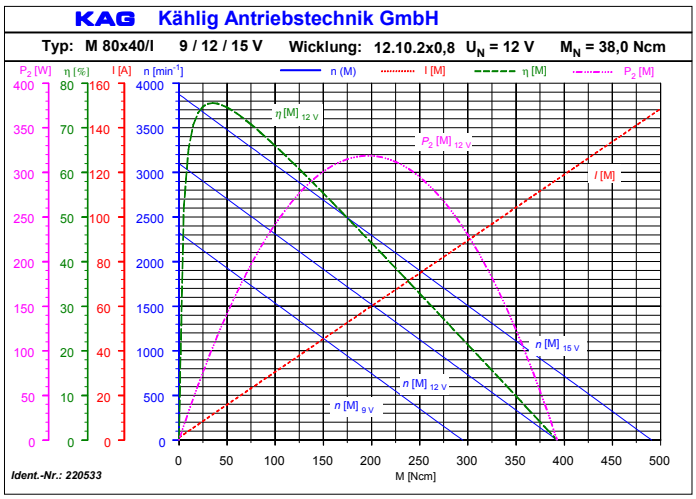

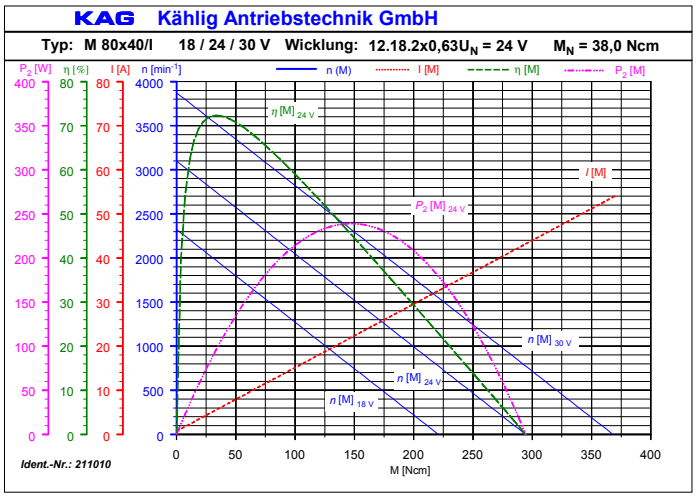
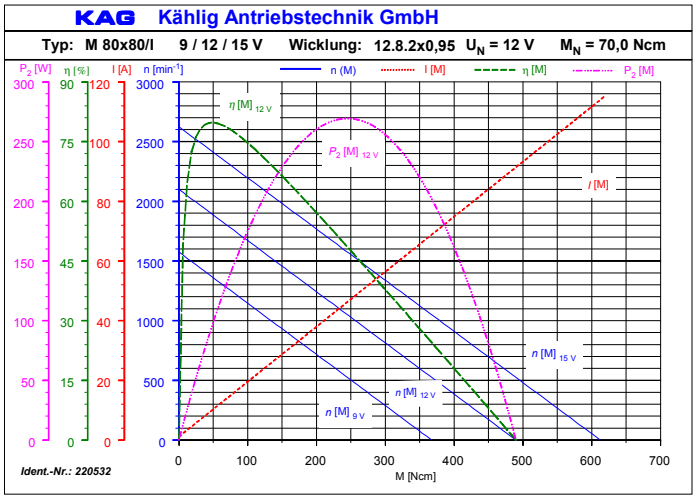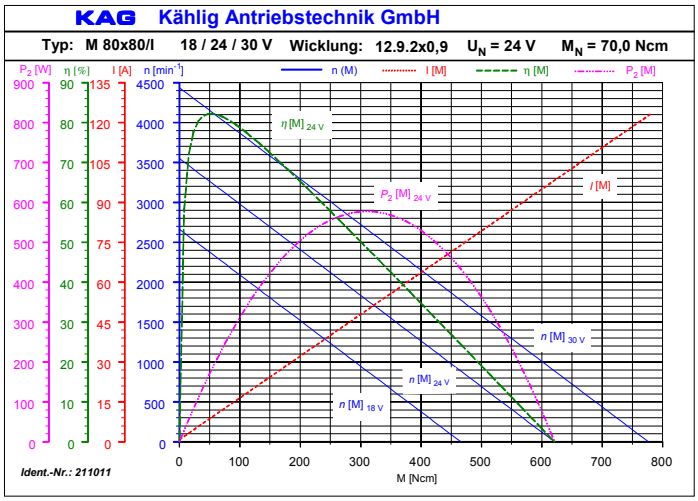
Belastungskennlinie / Characteristic M80x80/I